SCHÉMA ZAPOJENÍ AKUMULAČNÍHO ZÁSOBNÍKU TV:

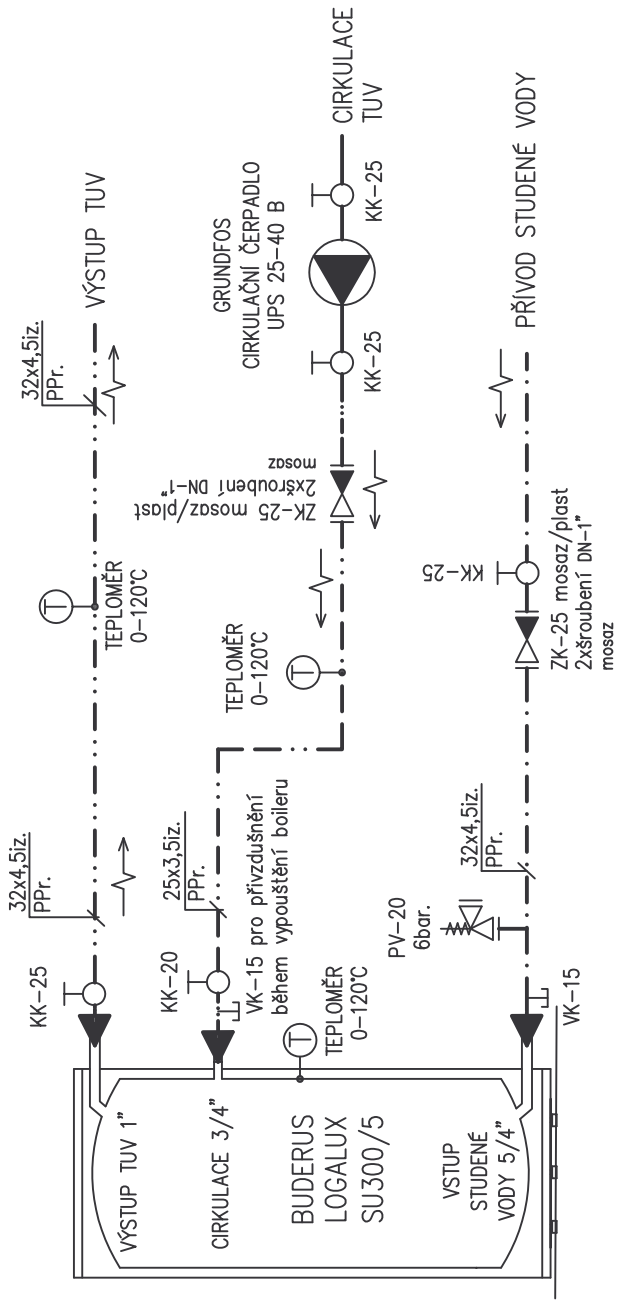

PŮDORYS 1.PP. MĚŘÍTKO 1:50

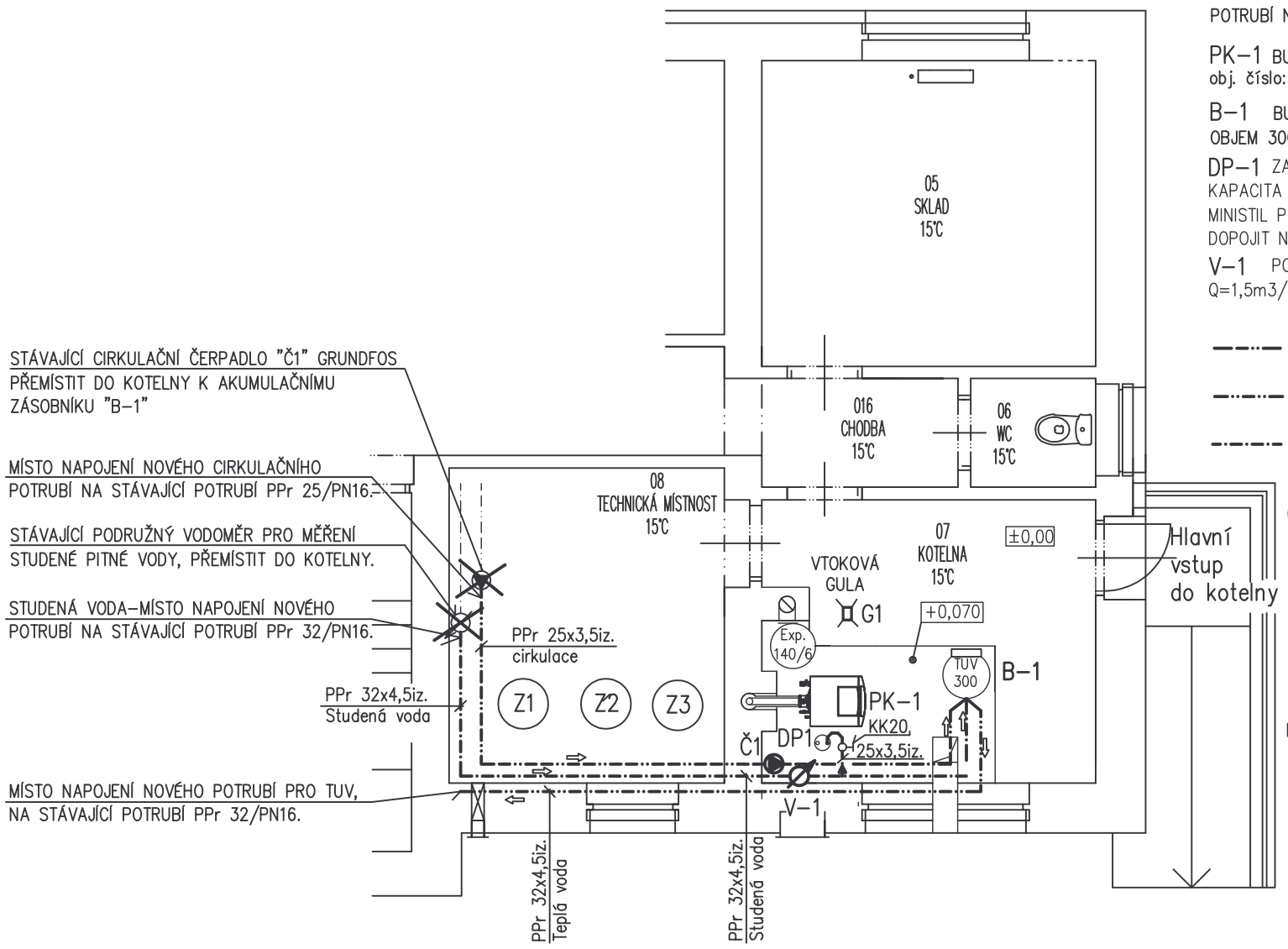

LEGENDA:

POTRUBÍ:

PLASTOVÉ POTRUBÍ "HOSTALEN" PPr SPOJOVANÉ POLYFUZNÍM SVAŘOVÁNÍM. POTRUBÍ NA STUDENOU VODU A BUDE IZOLOVANÉ TEXTILNÍMI PÁSY = OCHRANA PROTI KONDENZACI VODY NA POTRUBÍ. POTRUBÍ NA TUV+CIRKULACI BUDE IZOLOVANÉ TEPELNĚ IZOLAČNÍMI TRUBICEMI ARMAFLEX AC-13.

PK-1 BUDERUS LOGANO PLUS GB212-50KW, Stacionární plynový kondenzační kotel, obj. číslo: 7736600251, Výkon 10-49 kW,

B-1 BUDERUS LAGALUX SU300/5 – AKUMULAČNÍ STACIONÁRNÍ ZÁSOBNÍK TUV OBJEM 300 LITRŮ, Obj.č. 8718541328, PŘIPOJENÍ: SUV=5/4", TUV=1", CIRKULACE=3/4"

DP-1 ZAŘÍZENÍ PRO ÚPRAVU TOPNÉ VODY DEMINERALIZAČNÍ PATRONA, KAPACITA 15000 litrů,při tvrdosti vody v Žel.Brodu 0,77-1 mmmol/cm. ORBEN MINISTIL P22. DODÁVKA BUDERUS, Obj.č.7747208559, PŘIPOJENÍ G3/4". DOPOJIT NA TLAKOVOU HADICI G3/4 SE ZÁVITOVÝMI KONCOVKAMI.

V-1 PODRUŽNÝ VODOMĚR PRO MĚŘENÍ SPOTŘEBY STUDENÉ PITNÉ VODY. Q=1,5m3/hod, DN15, VNĚJŠÍ ZÁVIT.

CIRKULAČNÍ POTRUBÍ PPr 25x3,5/PN16+TEPELNÁ IZOLACE ARMAFLEX AC13, TL.stěny 13mm.

TUV-POTRUBÍ PPr 32x4,5/PN16+TEPELNÁ IZOLACE ARMAFLEX AC13, TL.stěny 13mm.

SUV-POTRUBÍ PPr 32x4,5/PN16+TEPELNÁ IZOLACE TEXTILNÍ OMOTÁVKA PROTI KONDENZACI POVRCHU POTRUBÍ.

Z1 Z2 Z3 STÁVAJÍCÍ PLYNOVÉ STACIONÁRNÍ ZÁSOBNÍKY TUV TYP JUNKERS S190 KP 23 K, ZRUŠIT VČETNĚ PŘÍVODU STUDENÉ PITNÉ VODY, TEPLÉ VODY, CIRKULACE A PŘÍSLUŠNÝCH ARMATUR.

G1 STÁVAJÍCÍ VTOKOVÁ KANALIZAČNÍ GULA, LITINA DN100. DO TÉTO GULY BUDE ODKANALIZOVANÝ KONDENZÁT, KTERÝ VZNIKÁ PŘI PROVOZU STACIONÁRNÍHO PLYNOVÉHO KONDENZAČNÍNO KOTLE.

Č1 STÁVAJÍCÍ CIRKULAČNÍ ČERPADLO GRUNDFOS UPS 25/40B, PŘEMÍSTIT DO KOTELNY K AKUMULAČNÍMU ZÁSOBNÍKU "B-1"

VODOINSTALACE
KANALIZACE

TISK 22.6.2015

Vypracoval FIRT MILOŠ	Kodp. projektant FIRT MILOŠ	Tech. kontrola	PROJEKCE FIRT JABLONEC n.Nisou 723360663.
Kreslil FIRT MILOŠ			
Investor MĚSTO ŽELEZNÝ BROD, nám.3.KVĚTNA, ŽB.			formát 3A4
Akce REKONSTRUKCE ÚSTŘEDNÍHO VYTÁPĚNÍ SLUNEČNÁ 327, ŽELEZNÝ BROD DOMOVNÍ PLYNOVOD			datum 6-2015
			účel PP
			č. zakázky 20-2015
			č. kopie
			archivní č.
Obsah výkresu: PŮDORYS 1.PP.+ SCHÉMA			Měřítko 1:50 / č. výkresu 6